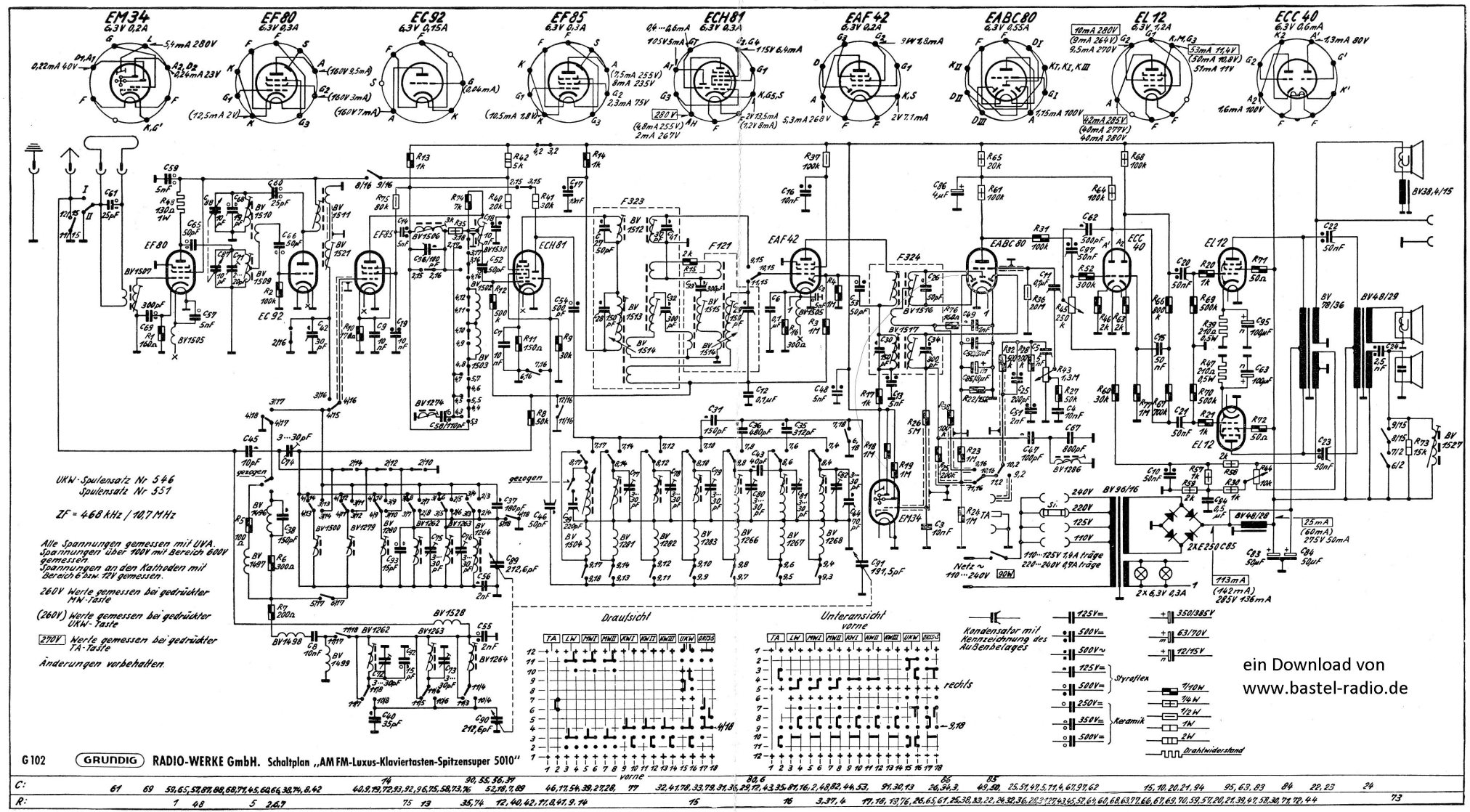
EM34 6,3V 0,2A
EF80 6,3V 0,3A
EC92 6,3V 0,15A
EF85 6,3V 0,3A
ECH81 6,3V 0,3A
EAF42 6,3V 0,2A
EABC80 6,3V 0,55A
EL12 6,3V 1,2A
ECC40 6,3V 0,6mA
UKW-Spulensatz Nr 546
Spulensatz Nr 551
ZF = 468 kHz / 10,7 MHz
Alle Spannungen gemessen mit UVA.
Spannungen über 100V mit Bereich 600V gemessen.
Spannungen an den Kathoden mit Bereich 6 bzw. 12V gemessen.
260V Werte gemessen bei gedrückter MW-Taste
(260V) Werte gemessen bei gedrückter UKW-Taste
270V Werte gemessen bei gedrückter TA-Taste
Änderungen vorbehalten.
Draufsicht
Unteransicht vorne
Kondensator mit Kennzeichnung des Außenbelages
Styroflex
Keramik
Drahtwiderstand
Netz ~ 110…240V
90W
ein Download von
www.bastel-radio.de
G 102
GRUNDIG
RADIO-WERKE GmbH.
Schaltplan „AM FM-Luxus-Klaviertasten-Spitzensuper 5010"